EL648
EL650

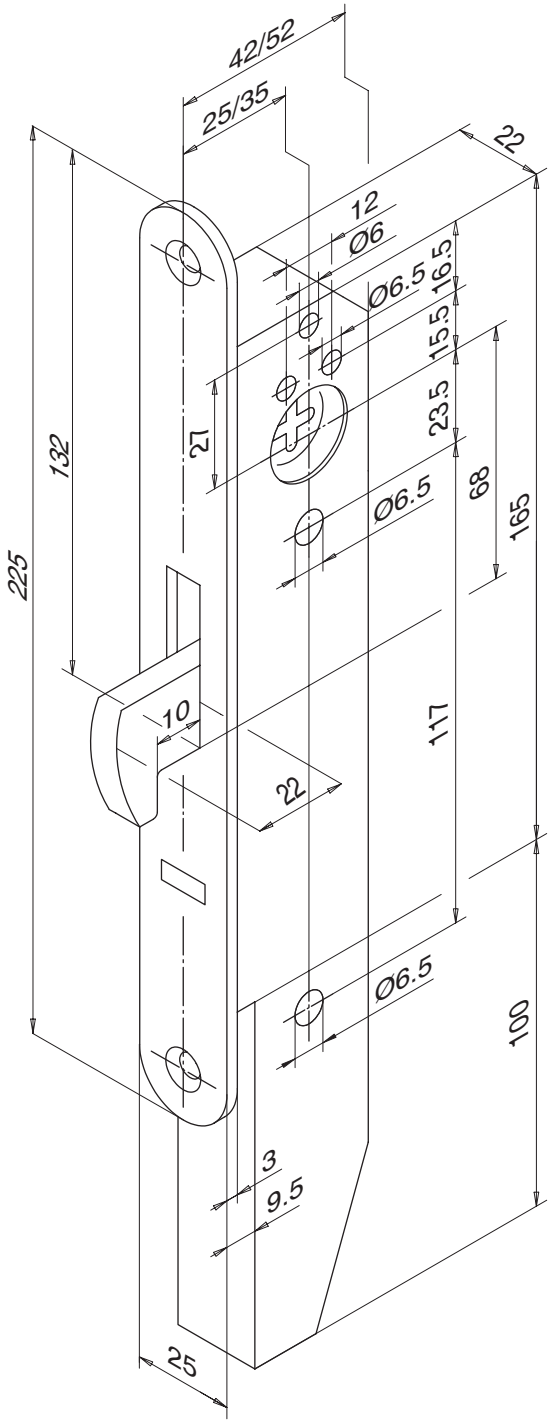
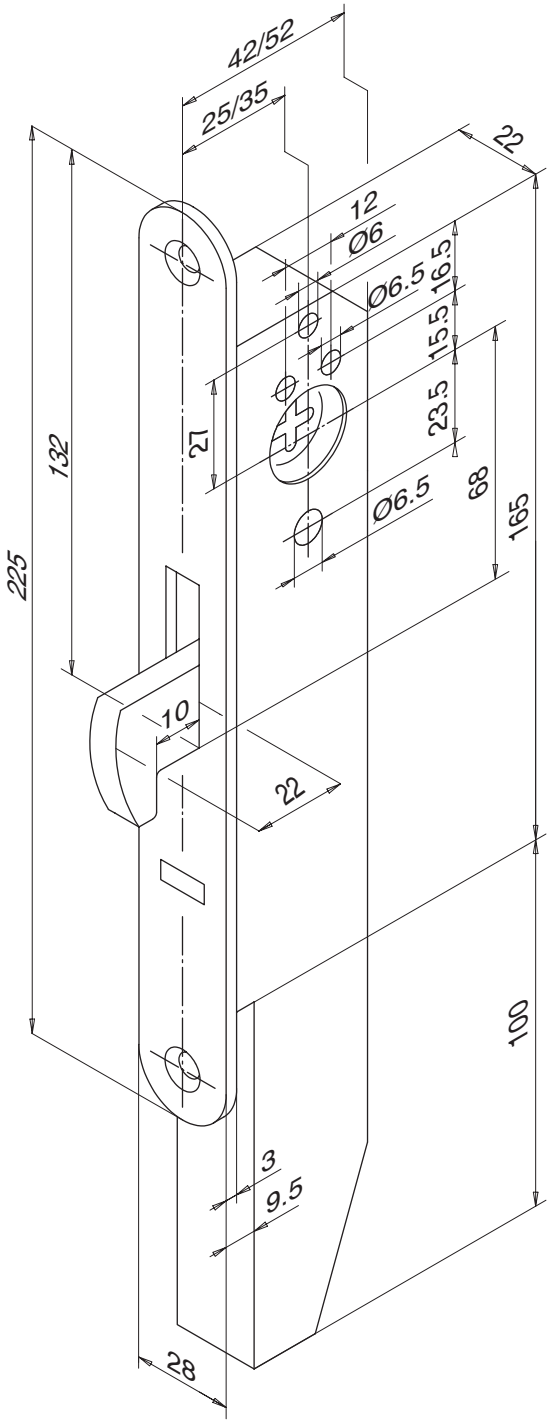
EL651